ՀԱՄԱՁԱՅՆԵՑՎԱԾ Է
ՀԱՅԱՍՏԱՆԻ ՀԱՆՐԱՊԵՏՈՒԹՅՈՒՆ
ԿՈՏԱՅՔԻ ՄԱՐԶ ՆՈՐ ՀԱՃԸՆ ՀԱՄԱՅՆՔ

ՀԱՄԱՅՆՔԻ ՂԵԿԱՎԱՐ Դ. ՄԱՏԵՎՈՍՅԱՆ

« ՊՐՈՖ - ԷՔՍՊԵՐՏ » ԼՄՊ

+374 94 25 08 79

ՆՈՐ ՀԱՃԸՆ ՀԱՄԱՅՆՔԻ ԱՐՊԵԼ ԹԱՂԱՄԱՍԻ 1-ԻՆ ՓՈՂՈՑԻ 3-ՐԴ ՆՐԲԱՆՑՔԻ, 10-ՐԴ ՓՈՂՈՑ ԵՎ 14-ՐԴ ՓՈՂՈՑԻ ԱՍՖԱԼՏԱՊԱՏՄԱՆ ՇԻՆԱՐԱՐԱԿԱՆ ԱՇԽԱՏԱՆՔԵՐԻ ԿԱՏԱՐՄԱՆ ԱՇԽԱՏԱՆՔԱՅԻՆ ՆԱԽԱԳԻԾ

ԿԱՌՈՒՑԱՊԱՏՈՂ ՆՈՐ ՀԱՃԸՆԻ ՀԱՄԱՅՆՔԱՊԵՏԱՐԱՆ

ՏՆՕՐԵՆ Գ. ԿԱՐԱՊԵՏՅԱՆ

«ՊՐՈՖ-ԷՔՍՊԵՐՏ»
"ПРОФ-ЭКСПЕРТ"
"PROF-EQSPERT"
05015431

«համաձայնեցված է»
ՀՀ ՀԾԶՀ ստորաբաժանման ՀՈԳՎ
ՀԾ և ՀՔ գործերով ՀՀՀԾՀ և հանգստյան
բնակիչ պետ ստորաբաժանման փոխտնօրեն
Հ. Գևորգյան

2024Ռ.

ՀԱՅԱՍՏԱՆԻ ՀԱՆՐԱՊԵՏՈՒԹՅԱՆ ՔԱՂԱՔԱՇԻՆՈՒԹՅԱՆ ԿՈՄԻՏԵ

ԼԻՑԵՆԶԻԱ

ՔՊԼ-000990, 1-ին դաս

(սերիան, համարը, դասը)

ՔԱՂԱՔԱՇԻՆԱԿԱՆ ՓԱՍՏԱԹՂԹԵՐԻ ԿԱԶՄՈՒՄ՝ ԲԱՑԱՌՈՒԹՅԱՄԲ ԿՈՆՍՏՐՈՒԿՏՈՐԱԿԱՆ ԵՎ ՃԱՐՏԱՐԱՊԵՏԱԿԱՆ ՄԱՍԵՐԻ

(քաղաքաշինության բնագավառում գործունեության տեսակը)

ՏՐՎԱԾ Է

2024-09-25, «ՊՐՈՖ-ԷՔՍՊԵՐՏ» ՍՊԸ

(լիցենզիան տալու տարեթիվը, ամիսը, օրը, քաղաքաշինության գործունեության սուբյեկտի անվանումը,

ՀՀ, ԱՐԱԳԱԾՈՏՆ, ԱՇՏԱՐԱԿ, ԱՇՏԱՐԱԿ, ՏԻԳՐԱՆ ՄԵԾԻ, 28, 27

գտնվելու վայրը՝ այդ թվում, անհատ ձեռնակատիրոջ դեպքում՝ անունը, ազգանունը և բնակության վայրը)

Գործողության ժամկետը՝ 25.09.2029թ.

(օրը, ամիսը, տարեթիվը)

ՀՍԿԻՉ ՀԱՄԱՐ՝ UG2F-8D91-AA9B-FBF2

Սույն փաստաթուղթը տրված է բացառապես էլեկտրոնային եղանակով: Փաստաթղթի վավերականության ստուգումն ու էլեկտրոնային բնօրինակի ներբեռնումը հնարավոր է իրականացնել https://verify.e-gov.am Հայաստանի Հանրապետության պաշտոնական փաստաթղթերի վավերականության ստուգման միասնական համակարգի կայքում մուտքագրելով հսկիչ համարը կամ սքանավորելով արագ արձագանքման ծածկագիրը (QR Code):

ACE Scanner

ՀԱՅԱՍՏԱՆԻ ՀԱՆՐԱՊԵՏՈՒԹՅԱՆ ՔԱՂԱՔԱՇԻՆՈՒԹՅԱՆ ԿՈՄԻՏԵ

ԼԻՑԵՆԶԻԱՅԻ ՆԵՐԴԻՐ

ՔՊՆ-000990-09

(ներդիրի սերիան, համարը)

«ՊՐՈՖ-ԷՔՍՊԵՐՏ» ՍՊԸ

(լիցենզավորված քաղաքաշինության գործունեության սուբյեկտի անվանումը)

ՏՐԱՆՍՊՈՐՏԱՅԻՆ ՈՒՂԻՆԵՐ (ԱՎՏՈՄՈԲԻԼԱՅԻՆ ՃԱՆԱՊԱՐՀՆԵՐ, ԵՐԿԱԹՈՒՂԱՅԻՆ ԳԾԵՐ ԵՎ ՕԴԱՆԱՎԱԿԱՅԱՆՆԵՐ, ԱՐՀԵՍՏԱԿԱՆ ԿԱՌՈՒՑՎԱԾՔՆԵՐ՝ ԿԱՄՈՒՐՋՆԵՐ, ԹՈՒՆԵԼՆԵՐ, ՈՒՂԵԱՆՑՆԵՐ, ԷՍՏԱԿԱԴԱՆԵՐ, ՀԵՆԱՊԱՏԵՐ ԵՎ ԱՅԼՆ)

(քաղաքաշինության բնագավառում գործունեության ենթատեսակը)

01.10.2024թ.

(ներդիրը տալու օրը, ամիսը, տարեթիվը)

Գործողության ժամկետը՝ 25.09.2029թ.

(օրը, ամիսը, տարեթիվը)

Ներդիրը վավերական է լիցենզիայի առկայության դեպքում

ՀԱԿԻՉ ՀԱՄԱՐ՝ UG96-1A32-8E86-8B1E

Սույն փաստաթուղթը տրված է բացառապես էլեկտրոնային եղանակով: Փաստաթղթի վավերականության ստուգումն ու էլեկտրոնային բնօրինակի ներբեռնումը հնարավոր է իրականացնել https://verify.e-gov.am Հայաստանի Հանրապետության պաշտոնական փաստաթղթերի վավերականության ստուգման միասնական համակարգի կայքում մուտքագրելով հսկիչ համարը կամ սքանավորելով արագ արձագանքման ծածկագիրը (QR Code):

ACE Scanner

Պատասխանատու մասնագետի/ների անձնագրային տվյալներ	հավաստագրի սերիա	հավաստագրի համար	ստանալու օր, ամիս, տարեթիվ
ՄՅԱՍՆԻԿ ԿՈՍՏԱՆՅԱՆ	Հ	001887	2024-09-12

ՀԱԿԻՉ ՀԱՄԱՐ՝ UG96-1A32-8E86-8B1E

Սույն փաստաթուղթը տրված է բացառապես էլեկտրոնային եղանակով: Փաստաթղթի վավերականության ստուգումն ու էլեկտրոնային բնօրինակի ներբեռնումը հնարավոր է իրականացնել https://verify.e-gov.am Հայաստանի Հանրապետության պաշտոնական փաստաթղթերի վավերականության ստուգման միասնական համակարգի կայքում մուտքագրելով հսկիչ համարը կամ սքանավորելով արագ արձագանքման ծածկագիրը (QR Code):

ACE Scanner

Թերթ	Անվանումը	Ծանոթություն
1	*Բովանդակություն*	
2	*Բացատրագիր*	
3	*Ժամանակացույց, սկզբում և վերջում տեղադրվող տիպային նշաններ*	
4	Ասֆալտապատվող փողոցների չափագրման հատակագիծ Մ1:1000	
5	Ասֆալտապատվող փողոցների կահավորման հատակագիծ Մ1:1000	
6	Ասֆալտապատվող 1-ին փողոցի 3-րդ նրբանցքի երկայնական կտրվածք և տիպային լայնական կտրվածք Մ1:1000	
7	Ասֆալտապատվող 10-րդ փողոցի երկայնական կտրվածք և տիպային լայնական կտրվածք Մ1:1000	
8	Ասֆալտապատվող 14-րդ փողոցի երկայնական կտրվածք և տիպային լայնական կտրվածք Մ1:1000	
9	Ճանկի կառուցում հարակցման մասերում	
10	Երթևեկության կարգավորման սխեմա	

67048882
ՀՀ ԼՈՌՈՒ ՄԱՐԶ
«ՆԱԽՍՕԵՐԻ ՓՈՐՁԱՁՆՆՈՒԹՅՈՒՆ» ՍՊԸ
РА ЛОРИЙСКИЙ РЕГИОН
«НАХАГЦЕРИ ПОРЦЗАКНИУТЮН» ООО
RA LORI REGION
«NAKHAGTSERI PORDZAQNNUTYUN» LLC
«___» _____ 20__ թ.

Փոփ	Տրվ.բանվ.	Թերթ	Փաստաթուղթ	Ստորագ.	Թվական
Տնօրեն		Գ. Կարապետյան			
Ճարտարապետ նախագծող		Մ. Կոստանյան			
Նախագծող		Ա. Աղաբեկյան			

ՆԱԽԱՏԵՍՎՈՒՄ Է ՀՀ ԿՈՏԱՅՔԻ ՄԱՐԶԻ ՆՈՐ ՀԱՃԸՆ ՀԱՄԱՅՆՔԻ ԱՐԳԵԼ ԳՅՈՒՂԻ 1-ԻՆ ՓՈՂՈՑԻ 3-Ր ՆՐԲԱՆՑՔԻ, 10-ՐԴ ՓՈՂՈՑ ԵՎ 14-ՐԴ ՓՈՂՈՑԻ ՃԱՆԱՊԱՐՀԻ ԱՍՖԱԼՏԱՊԱՏՈՒՄ

Շինարարական մաս	Փուլ	Թերթ	Թերթեր
	ԱՆ	1	10
ԲՈՎԱՆԴԱԿՈՒԹՅՈՒՆ	<<Պրոֆ-Էքսպերտ>> ՍՊԸ Լից. ՔՊԼ N 000990		

ACE Scanner

ԲԱՑԱՏՐԱԳԻՐ

Սույն նախագծով նախատեսվում է ՀՀ Կոտայքի մարզի Նոր Հաճըն համայնքի Արգել գյուղի 1-ին փողոցի 3-րդ նրբանցքի, 10-րդ փողոցի և 14-րդ փողոցի ասֆալտապատման աշխատանքների նախագծերը:

Նախագիծը կազմվել է ըստ Նոր Հաճընի համայնքապետարանի տրված առաջադրանքի:

Նախագծային աշխատանքները կատարվել են ՀՀՇՆ 32-01-2022 «Ավտոմոբիլային ճանապարհներ», ՀՀՇՆ 13-02-2022 «Անվտանգության տեխնիկան շինարարությունում» և ՀՀՇՆ I-3.01.01-2008 «Շինարարական արտադրության կազմակերպում», ՀՀՇՆ 30-01-2023 «Քաղաքաշինություն. Քաղաքային և գյուղական բնակավայրերի հատակագծում և կառուցապատում», ՀՀՇՆ 22-01-2024 «Շինարարական կլիմայաբանություն», ՀՀՇՆ 52-01-«Բետոնե և երկաթբետոնե կոնստրուկցիաներ»: Նորմաների և պահանջների համաձայն, AutoCad և Civil3D համակարգչային ծրագրերով:
կատարվել է տեղագրական հանույթ TRIMBLE R8S GPS ROVER գործիքով ARM WGS-84 գեոդեզիական ցանցով հորիզոնական սխալանքը կարող է լինել 8 մմ գումարած 1 մմ յուրաքանչյուր կիլոմետրի համար, իսկ ուղղահայաց սխալանքը՝ 15 մմ գումարած 1 մմ յուրաքանչյուր կիլոմետրի համար:

Ըստ տեխնիկական առաջադրանքի ճանապարհի պարամետրերը ընտրվել են

- երթևեկելի մասը - շարժման շերտերի լայնությունը նախատեսվում է իրականացնել ըստ տեղանքի:

Հիմնվելով ակնադիտական, երկրաբանական, շրջակա միջավայրի պահպանության միջոցառումների ուսումնասիրությունների վրա, նախագծով նախատեսվում է իրականացնել հետևյալ աշխատանքները.

Նախատեսվում է

- Կատարել հողային աշխատանքներ
- Վերականգնել ճանապարհային հողային պաստառը
- Կառուցել ճանապարհային հագուստը

Հատակագծում ճանապարհների ծրագիծը մաքսիմալ նմանեցված է ճանապարհի գոյություն ունեցող ծրագծին, այն բաղկացած է ուղղագծային և շրջադարձի անկյուններով, որոնց շառավիղները նախատեսված են 7մետրից ոչ պակաս, մինչը 635մ:

Լայնական կտրվածքում, երթևեկելի մասի թեքությունը 20‰ է:

Երկայնական կտրվածքում առավելագույն թեքությունը կազմում է 10.80‰, իսկ մինիմումը՝ 0.30‰:

Հետախուզական աշխատանքների ժամանակ կատարվել է տախեոմետրական հանույթ 1:200 մասշտաբի:

Երկայնական կտրվածքը հիմնականում թողնվել է նույնը:

Մանրամասն ներկայացված է ճանապարհի երկայնական կտրվածք գծագրում:

Նախատեսվում է իրականացնել պատվածք, ըստ պատվիրատուի պահանջի միաշերտ

Մանրահատիկ խիտ տաք ա/բ h=5սմ տիպ "Բ" ԳՕՍՏ 9128-2013
Խճավազային հիմք (C-5) h=12սմ ԳՕՍՏ 25607-2009
Հատիկավոր ենթահիմք (ավազակոպիճ) h=12սմ ԳՕՍՏ 25607-2009

Շինարարության ժամանակ անհրաժեշտ է հատուկ ուշադրություն դարձնել շրջակա միջավայրին: Շինարարական աշխատանքների կատարման ժամանակ անհրաժեշտ է խնամքով վերաբերվել մոտակա ծառերին և թփերին, պահպանելով նրանք վնասումից և ոչնչացումից:

Աշխատանքների ավարտից հետո անհրաժեշտ է մաքրել շրջակա տարածքը ավելորդ բնահողից և շին աղբից տեղափոխելով այն լցակույտ:

Շինարարությանժամանակ պետք է պահպանել հետևյալ նորմատիվային փաստաթղթերը.

ՀՀՇՆ 13-02-2022 ,Աշխատանքի անվտանգությունը շինարարությունում, ՀՀՇՆ I-3.01.01-2008 ,Շինարարական արտադրության կազմակերպումե, ՀՀՇՆ 52-01-,Բետոնե և երկաթբետոնե կոնստրուկցիաներե, ՀՀՇՆ 40-01.03-2022 ,Կոյուղի. Արտաքին ցանցեր և կառուցվածքներե և ՀՀՇՆ 30-02-2022 ,Տարածքի բարեկարգումե շինարարական նորմերին:

Շինարարության ժամանակ հաշվի առնել գոյություն ունեցող ստորգետնյա ինժեներական կառուցվածքները /գազատար, ջրատար խողովակաշարեր, կապի և էլեկտրո մալուխներ/ տեղյակ պահելով համապատասխան կազմակերպություններին:

Բնապահպանական բոլոր միջոցառումները պետք է իրականացնել բնապահպանական կառավարման պլանին համապատասխան:

Ըստ ՀՀ կառավարության 2016թ-ի սեպտեմբերի 29-ի նիստի թիվ 38 արձանագրային որոշման անհրաժեշտ է կազմել մեթոդաբանություն ծածկի որակի գնահատման ընթացքում անհարթության միջազգային ցուցչի (ԱՄՑ) չափանիշի փորձարկում: Ծածկը գնահատելու ամենակարևոր պայմաններից մեկը երթևեկելու որակն է: Ճանապարհի անհարթության կամ հարթության ստուգումներն իրականացվում են ծածկի վիճակը մշտադիտարկելու համար՝ նոր և վերանորոգված ծածկով երթևեկելու որակը գնահատելու նպատակով:

Անհարթության աստիճանի փոփոխությունը զգալի ազդեցություն ունի տնտեսական արդյունքների վրա: ԱՄՑ-ի չափումը թույլ է տալիս.

1. Իրականացնել օբյեկտիվ ծախսեր-օգուտներ վերլուծություն՝ սահմանափակ կապիտալ ռեսուրսների բաշխումն օպտիմալացնելու նպատակով:
2. Գնահատել ծրագրի փաստացի վերջնարդյունքները և դրանք համեմատել ակնկալվող վերջնարդյունքների հետ:
3. Հարթ ծածկերն ապահովում են հարմարավետություն, ստեղծում են տրանսպորտային միջոցների՝ ճանապարհով ավելի արդյունավետ շարժի հնարավորություն, բարձրացնում են երթևեկության օպտիմալ արագությունները, պահպանում են երթևեկության հոսքը, կրճատում են անվտանգության հետ կապված ռիսկերն օգտագործողների և նրանց տրանսպորտային միջոցների համար, ինչպես նաև կարող են բարձրացնել վառելիքի ծախսի արդյունավետությունը՝ ճանապարհնօգտագործողների համար հանգեցնելով երթևեկելու ավելի ցածր ծախսերի:

Անհարթության միջազգային ցուցանիշը (ԱՄՑ) պրոֆիլի տատանումների մաթեմատիկական բացարձակ գումարն է, որը նկարագրում է տրանսպորտային միջոցների վիբրացիա առաջացնող՝ ծածկի անհարթությունը:

ԱՄՑ-ի արժեքն սովորաբար ստացվում է հատուկ սարքավորման միջոցով, որը ցույց է տալիս ճանապարհի հատվածի հարթությունը:

ԱՄՑ-ն հաշվարկվում է որպես մոդելավորված կախոցի գծային շարժման հանրագումար՝ բերված պրոֆիլի երկարության, որի չափման միավորն է մ/կմ կամ մմ/մ:

Տվյալ ճանապարհահատվածի համար կախված ճանապարհի երկարությունից, անհրաժեշտ է իրականացնել ԱՄՑ ստուգում:

Փոփ	Տրվյան	Թերթ	Փաստաթղթ	Ստորագ	Թվական	ՆԱԽԱՏԵՍՎՈՒՄ Է ՀՀ ԿՈՏԱՅՔԻ ՄԱՐԶԻ ՆՈՐ ՀԱՃԸՆ ՀԱՄԱՅՆՔԻ ԱՐԳԵԼ ԳՅՈՒՂԻ 1-ԻՆ ՓՈՂՈՑԻ 3-Ր ՆՐԲԱՆՑՔԻ, 10-ՐԴ ՓՈՂՈՑԻ ԵՎ 14-ՐԴ ՓՈՂՈՑԻ ՃԱՆԱՊԱՐՀԻ ԱՍՖԱԼՏԱՊԱՏՈՒՄ			
Տնօրեն	Գ. Կարապետյան					Շինարարական մաս	Փուլ	Թերթ	Թերթեր
							ԱՆ	2	10
Ճարտարապետ նախագծող	Մ. Կոստանյան					ԲԱՑԱՏՐԱԳԻՐ	<<Պրոֆ-Էքսպերտ>> ՍՊԸ Լից. ՔՊԼ N 000990		
Նախագծող	Ա. Արաքելյան								

ACE Scanner

Օրացուցային գրաֆիկ

ՀՀ Կոտայքի մարզի Նոր Հաճըն համայնքի Արգել գյուղի 1-ին փողոցի 3-րդ նրբանցքի, 10-րդ փողոցի և 14-րդ փողոցի

ասֆալտապատման աշխատանքների իրականացման

N	Աշխատանքների անվանումը	1 ամիս	2 ամիս	3 ամիս	4 ամիս
1	Լաբորատոր աշխատանքներ				
2	Հողային աշխատանքներ				
3	Ճանապարհային պատվածք				

ՕԲՅԵԿՏԻ ԱՆՎԱՆՈՒՄԸ .....

ՊԱՏՎԻՐԱՏՈՒ .....

ԿԱՊԱԼԱՌՈՒ .....

ՇԻՆԱՐԱՐԱԿԱՆ ԱՇԽԱՏԱՆՔՆԵՐԻ ՍԿԻԶԲԸ .....

ՇԻՆԱՐԱՐԱԿԱՆ ԱՇԽԱՏԱՆՔՆԵՐԻ ՎԵՐՋԸ .....

ԼՐԱՑՈՒՑԻՉ ՏԵՂԵԿՈՒԹՅՈՒՆՆԵՐԻ ՀԱՄԱՐ ԶԱՆԳԵԼ ՀԵՌ. .....

67048882
ՀՀ Լոռու մարզ
«ԵՆԻՍԵՅՍՈՒ ՓՈՐՁԱԳԻՏԱԿԱՆ ԿԵՆՏՐՈՆ» ՍՊԸ
ԳՈՐԾԱԿԱԼՈՒԹՅԱՆ ՍԵՐՏԻՖԻԿԱՏ
ՀԱՄԱՁԱՅՆ ԱՇԽԱՏԱՆՔՆԵՐԻ ԱՆՎՏԱՆԳՈՒԹՅԱՆ ՄԱՍԻՆ
ՀԱՍՏԱՏԱԳԻՐ ՀԱՄԱՐ

Փոփ	Տրված	Թերթ	Քանակով	Անուն	Թվակ.
Տնօրեն	Գ.Կարապետյան				
Ճարտարապետ-նախագծող	Մ. Կոստանյան				
Նախագծող	Ա. Աղաբեկյան				

ՆԱԽԱՏԵՍԼՈՒՄ Է 22 ԿՈՏԱՅՔԻ ՄԱՐԶԻ ՆՈՐ ՀԱՃԸՆ ՀԱՄԱՅՆՔԻ ԱՐԳԵԼ ԳՅՈՒՂԻ 1-ԻՆ ՓՈՂՈՑԻ 3-Ր ՆՐԲԱՆՑՔԻ, 10-ՐԴ ՓՈՂՈՑ ԵՎ 14-ՐԴ ՓՈՂՈՑԻ ՀԱՍԱՐԱԿԱՅԻՆ ԱՍՖԱԼՏԱՊԱՏՈՒՄ

Շինարարական մաս	Փուլ	Թերթ	Թերթեր
	ԱՆ	3	10

Ժամանակացույց և աշխատանքների սկզբում և վերջում տեղադրվող տիպային նշան	<<Պրոֆ-Էքսպերտ>> ՍՊԸ Լից. ՔՊԼ N 000990

ACE Scanner

Ասֆալտապատվող ճանապարհի առանցքի գիծը

Ասֆալտապատվող ճանապարհի եզրագծերը

Գոյություն ունեցող շինություններ և հողամասեր

Մուտքեր իջատեղեր

ՃԱՆԱՊԱՐՀՆԵՐԻ ԱՍՖԱԼՏԻ ՊԱՍՏԱՌԻ ՍԽԵՄԱՏԻԿ ԿՈՆՍՏՐՈՒԿՑԻԱՆ

Մանրահատիկ խիտ տաք ա/բ h=5սմ տիպ "Բ" ԳՕՍՏ 9128-2013
Խճավազային հիմք (C-5) h=12սմ ԳՕՍՏ 25607-2009
Հատիկավոր ենթահիմք (ավազակոպիճ) h=12սմ ԳՕՍՏ 25607-2009

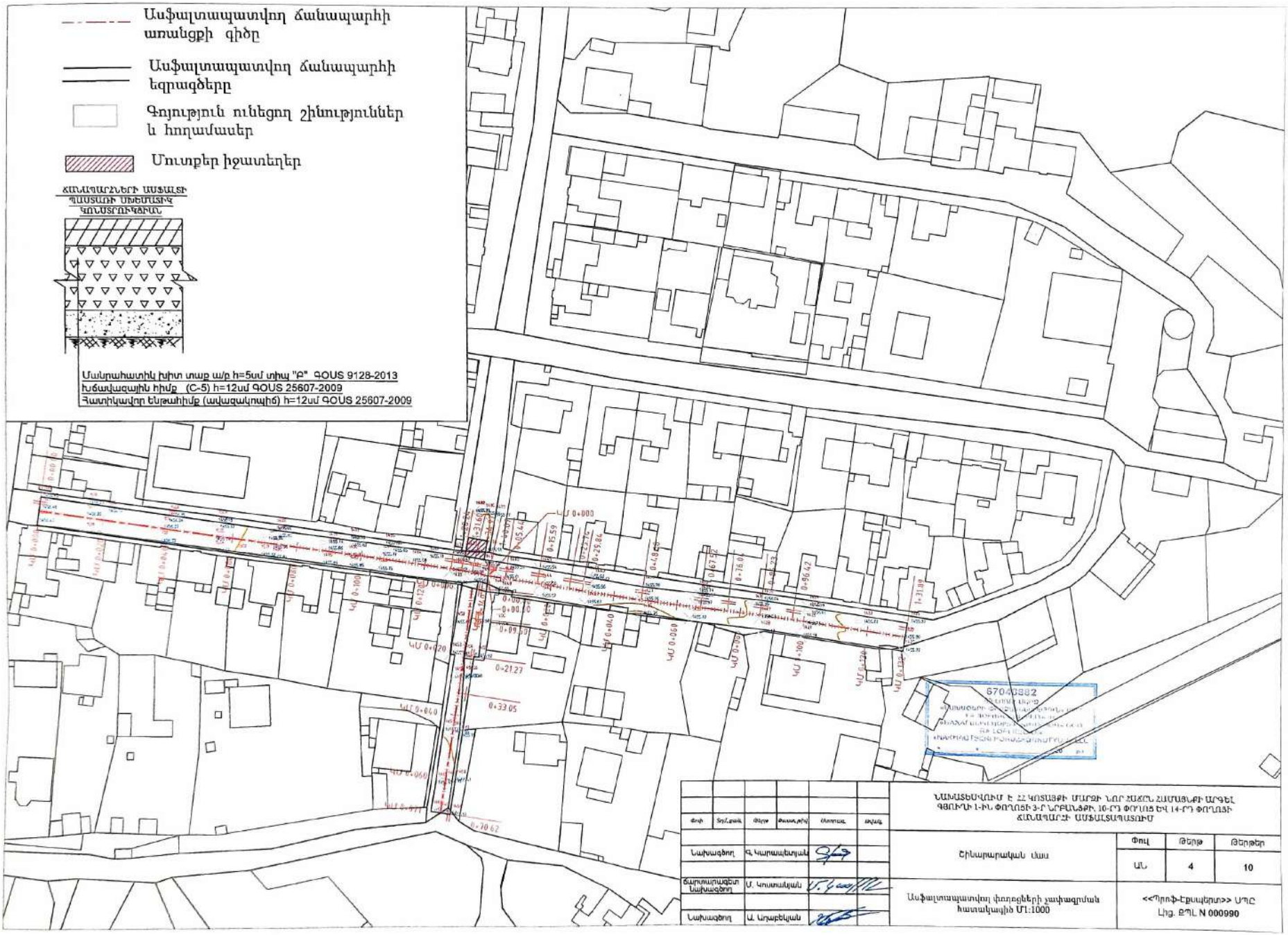

Փոփ	Տոլ.Քան	Թերթ	Փաստաթղթ	Ստորագ.	Ամսաթիվ
Նախագծող	Գ. Կարապետյան				
Ճարտարապետ Նախագծող	Մ. Կոստանյան				
Նախագծող	Ա. Նոյաբեկյան				

ՆԱԽԱՏԵՍՎՈՒՄ Է ՀՀ ԿՈՏԱՅՔԻ ՄԱՐԶԻ ՆՈՐ ՀԱՃԵՐԸ ՀԱՄԱՑԱԼԻ ԱՐԳԵԼ ԳՅՈՒՂԻ 1-ԻՆ, ՓՈՂՈՑՈՒ 3-Ի ՆՐԲԱՆՑՔԻ, 10-ՐԴ ՓՈՂՈՑ ԵՎ 14-ՐԴ ՓՈՂՈՑԻ ՃԱՆԱՊԱՐՀԻ ԱՍՖԱԼՏԱՊԱՏՈՒՄ

Շինարարական մաս	Փուլ	Թերթ	Թերթեր
	ԱՆ	4	10
Ասֆալտապատվող փողոցների չափագրման հատակագիծ Մ1:1000	<<Պրոֆ-Էքսպերտ>> ՍՊԸ Լից. ԲՊԼ N 000990		

PDF Scanner ACE Scanner

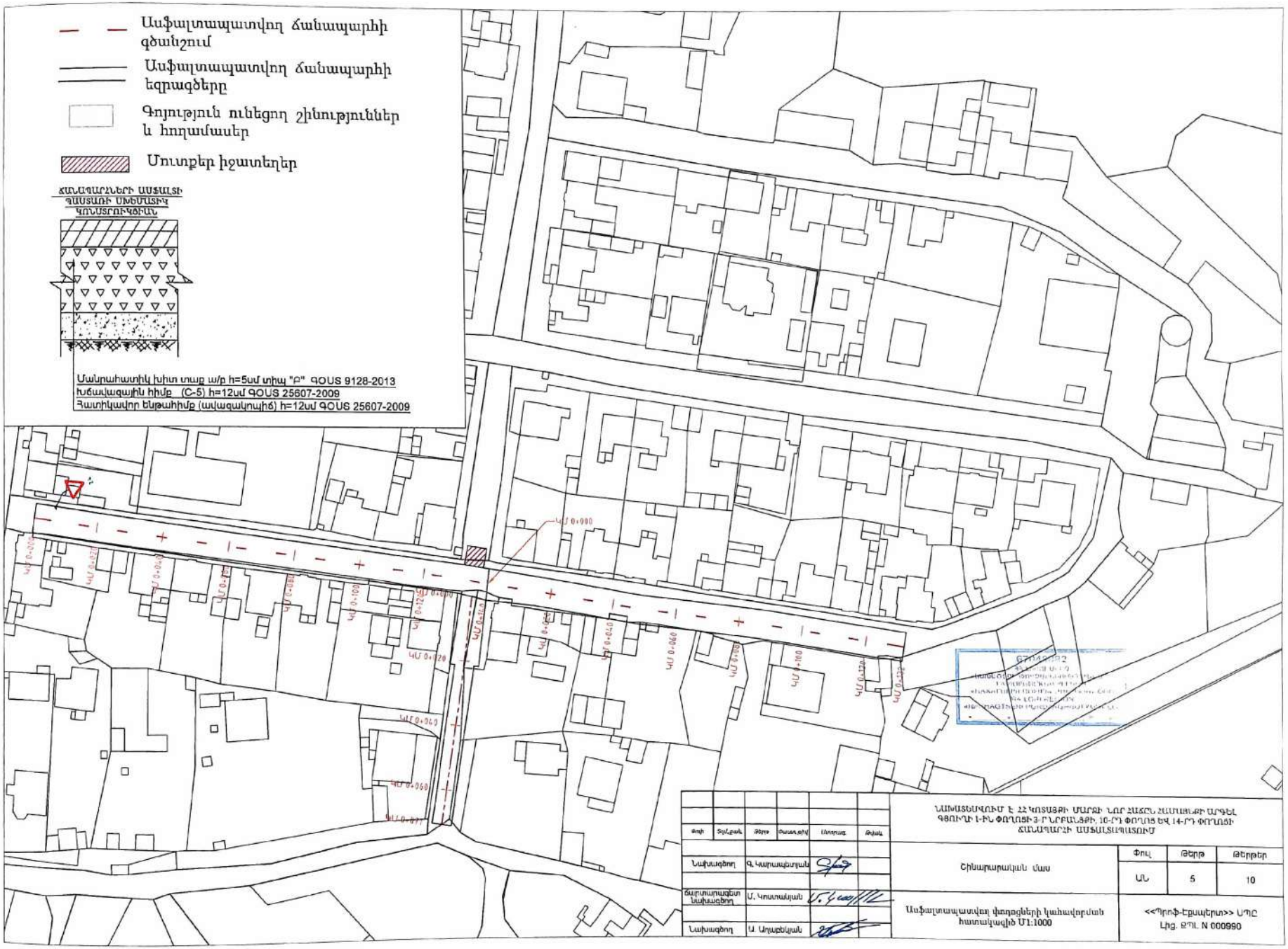

PDF Scanner ACE Scanner

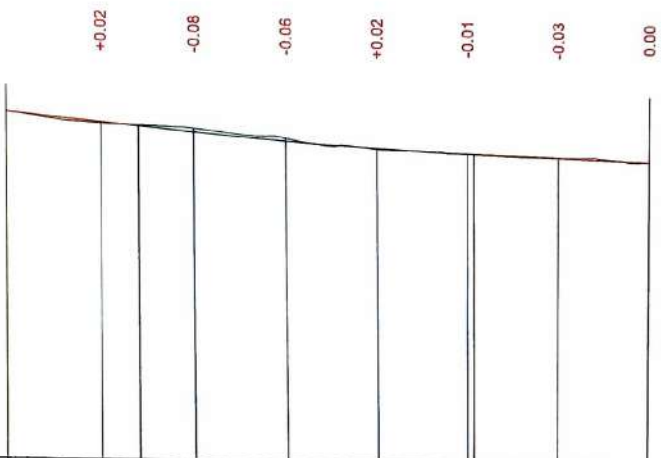

M 1:1000 по горизонтали
M 1:100 по вертикали

Տեղանքի տեսակը ըստ խոնավության									
Նախագծային տվյալներ	Լայնական պռոֆիլի տեսակը	Ձախ							
		Աջ							
	Թեքություն, %, ուղղահայաց կոր, մ		28,09	8,23% 28,09	0+64,74 R - 18000 K - 73,3		01,39 38,67	4,16%	
	Առանցքի նիշերը, մ		1456,46	1456,29	1456,13	1455,99	1455,87	1455,78	1455,69	1455,61
Փաստացի տվյալներ	Ռելիեֆի նիշերը, մ		1456,46	1456,27	1456,21	1456,05	1455,85	1455,78	1455,72	1455,61
	Հեռավորությունը, մ			20	20	20	20	20	20	0
Պիկետներ			0					1		
Հատակագծում ճանապարհի ուղիղ և թեք երկարությունները				128,24					α - 176°08'27" R - 100,00 L - 6,74 5,10	

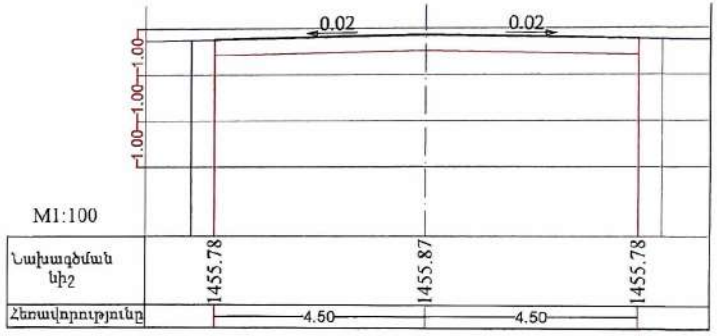

Փոփոխական

Փոփ	Տրվ.քան	Թերթ	Փաստաթղթ	Ստորագ	Ամսաթ	ՆԱԽԱՏԵՍՎՈՒՄ Է ՀՀ ԿՈՏԱՅՔԻ ՄԱՐԶԻ ՆՈՐ ՀԱՃՈՒ ՀԱՄԱՅՆԱՆԻ ԱՐԳԵԼԱԳՈՒՄԻ 1-ԻՆ ՓՈՂՈՑԻ 3-Ր ՆՐԲԱՆՑԻՔ, 10-ՐԴ ՓՈՂՈՑ ԵՎ 14-ՐԴ ՓՈՂՈՑԻՆ ՃԱՆԱՊԱՐՀԻ ԱՍՖԱԼՏԱՊԱՏՈՒՄ			
Նախագծող	Գ. Կարապետյան					Շինարարական մաս	Փուլ	Թերթ	Թերթեր
							ԱՆ	6	10
Ծարտարապետ Նախագծող	Ս. Կոստակյան					Ասֆալտապատվող 1-ին փողոցի 3-րդ նրբանցքի երկայնական կտրվածք և տիպային լայնական կտրվածք Մ1:1000	<<Պրոֆ-Էքսպերտ>> ՍՊԸ Լից. ՔՊԼ N 000990		
Նախագծող	Ա. Աղաբեկյան								

ACE Scanner

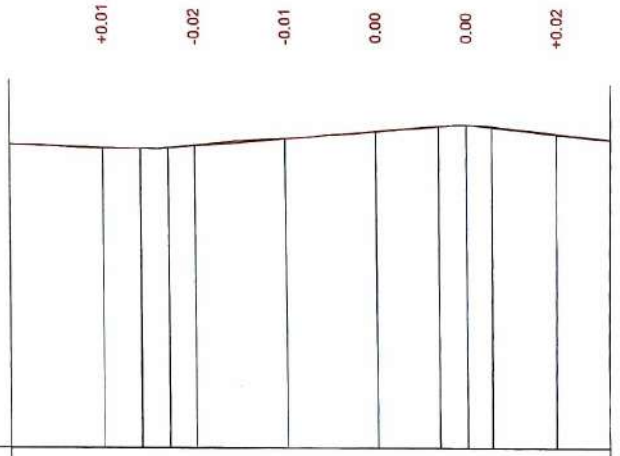

M 1:1000 по горизонтали
M 1:100 по вертикали

Տեղանքի տեսակը ըստ խոնավության									
Նախագծումային նիշերը	Լայնական պռոֆիլի տեսակը	Ձախ							
		Աջ							
	Թեքություն, % ուղղահայաց կոր, մ	28,13	0,13% 28,34	8,70% K - 6.1	0,98%	3,86	5,63	26,00 K - 11.8	10,91%
	Առանցքի նիշերը, մ	1455,61	1455,58	1455,64	1455,81	1455,99	1456,13	1455,94	1455,81
Փաստացի նիշերը	Ռելիեֆի նիշերը, մ	1455,61	1455,56	1455,66	1455,82	1455,98	1456,13	1455,92	1455,81
	Հեռավորությունը, մ	20	20	20	20	20	20	12	
Պիկետներ		0					1		
Հատակագծում ճանապարհի ուղիղ և թեք երկարությունները		5,44	y - 178°03'41" R - 600,00 L - 20,30	4,10	y - 176°24'08" R - 600,00 L - 37,68	8,53	y - 178°03'14" R - 600,00 L - 20,38	35,47	

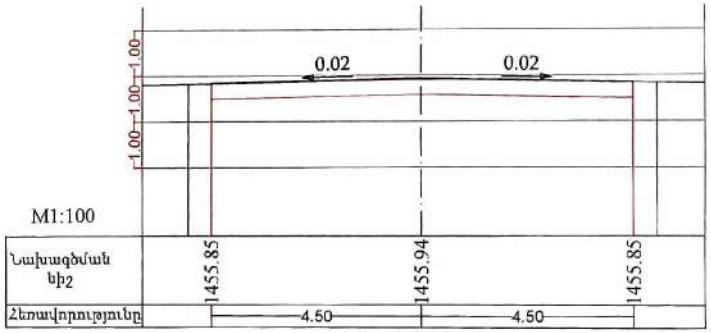

Փոփոխական

67048882
«ՀԱՅԿԱԴԱՍՏՐ ՖԻՆԱՆՍԱՎԱՐԿԱՅԻՆ ԿՈՐՊՈՐԱՑԻԱ» ՓԲԸ
«ՀԱՅԿԱԴԱՍՏՐ ՖԻՆԱՆՍԱՎԱՐԿԱՅԻՆ ԿՈՐՊՈՐԱՑԻԱ» ՓԲԸ
«ՀԱՅԿԱԴԱՍՏՐ ՖԻՆԱՆՍԱՎԱՐԿԱՅԻՆ ԿՈՐՊՈՐԱՑԻԱ» ՍՊԸ
«HAYKADASTR FINANSAVARKAYIN KORPORATSIA» LLC
20 թ.

Փոփ	Ցուցան.	Թերթ	Փաստաթղթ	Ստորագ.	Ամսաթիվ	ԱՆՀԱՏԵՄՎՈՒՄ Է ՀՀ ԿՈՏԱՅՔԻ ՄԱՐԶԻ ՆՈՐ ՀԱՃԼՈՒ ՀԱՄԱՅՆՔԻ ԱՐԳԵԼ. ԳՅՈՒՂԻ 1-ԻՆ ՓՈՂՈՑԻՆ 3-Ր ՆՐԲԱՆՑՔԻ, 10-ՐԴ ՓՈՂՈՑ ԵՎ 14-ՐԴ ՓՈՂՈՑԻՆ ՃԱՆԱՊԱՐՀԻ ԱՌԵՎԱՏԱՐԱՆՈՒՄ			
Նախագծող			Գ. Կարապետյան			Շինարարական մաս	Փուլ	Թերթ	Թերթեր
							ԱՆ	7	10
Ճարտարապետ նախագծող			Մ. Կոստանյան			Ասֆալտապատվող 10-րդ փողոցի երկայնական կտրվածք և տիպային լայնական կտրվածք M1:1000	<<Պրոֆ-Էքսպերտ>> ՍՊԸ Լից. ՔՊԼ N 000990		
Նախագծող			Ա. Աղաբեկյան						

PDF Scanner ACE Scanner

M 1:1000 по горизонтали
M 1:100 по вертикали

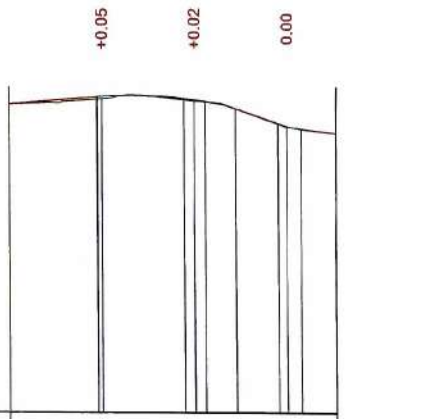

Տեղանքի տեսակը ըստ խոնավության						
Գետնամերկ ուղղագծային հատվածներում	Լայնական պրոֆիլի տեսակը	Ձախ / Աջ				
	Թեքություն, %, ուղղահայաց կոր, մ	7.75%	18.98	12.32%	30.80%	200 K - 4.9
	Առանցքի նիշերը, մ	1455,64	1455,80	1455,72	1455,15	1455,02
Գետնամերկ վերամոնտաժվող	Ռելիեֆի նիշերը, մ	1455,64	1455,75	1455,70	1455,16	1455,02
	Հեռավորությունը, մ		20	20	20	11
Պիկետներ		0				0
Հատակագծում ճանապարհի ուղիղ և թեք երկարությունները			9,50	α - 177°45'04" R - 600,00 L - 23,55	37,57	

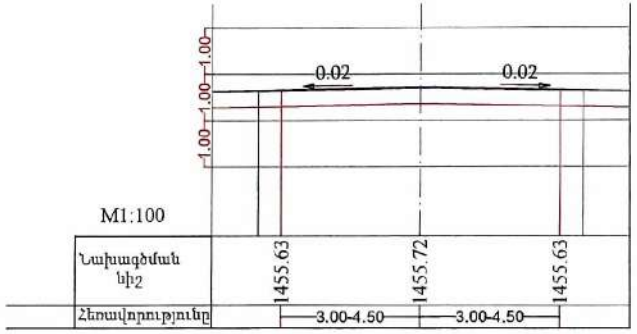

Փոփոխական

67048882
ՀԱՅԱՍՏԱՆԻ ՀԱՆՐԱՊԵՏՈՒԹՅՈՒՆ
«ԱՆԱՊԱՏԻ ՇԻՆԱՐԱՐԱԿԱՆ ՄԻ»
ՓԱԿԱՑԵՐԻ ԸՆԿԵՐՈՒԹՅՈՒՆ
«ԱՆԱՊԱՏԻ ՇԻՆԱՐԱՐԱԿԱՆ ՄԻ» ՍՊԸ
ՀԱՅԱՍՏԱՆԻ ՀԱՆՐԱՊԵՏՈՒԹՅՈՒՆ
«ANAPAT SHINARARAKAN MI» LLC

Փոփ	Տպ.քան	Թերթ	Փաստաթղթ	Ստորագ.	Թվական	ՆԱԽԱՏԵՍՎՈՒՄ Է ՀՀ ԿՈՏԱՅՔԻ ՄԱՐԶԻ ՆՈՐ ՀԱՏԸՆ ՀԱՄԱՅՆՔԻ ՕԳԵՏ, ԳԵՈՒՇԻ 1-ԻՆ ՓՈՂՈՑԻ 3-Ր ՆՐԲԱՆՑՔԻ, 10-ՐԴ ՓՈՂՈՑ ԵՎ 14-ՐԴ ՓՈՂՈՑԻՆ ՃԱՆԱՊԱՐՀԻ ԱՍՖԱԼՏԱՊԱՏՈՒՄ			
Նախագծող	Գ. Կարապետյան					Շինարարական մաս	Փուլ	Թերթ	Թերթեր
							ԱՆ	8	10
Ճարտարապետ նախագծող	Մ. Կոստանյան					Ասֆալտապատվող 14-րդ փողոցի երկայնական կտրվածք և տիպային լայնական կտրվածք M1:1000	<<Պրոֆ-Էքսպերտ>> ՍՊԸ Լից. ՔՊԼ N 000990		
Նախագծող	Ա. Աղաբեկյան								

PDF Scanner ACE Scanner

Հավասարազոր ճանապարհների
փոխհատումներ և հարակցումներ

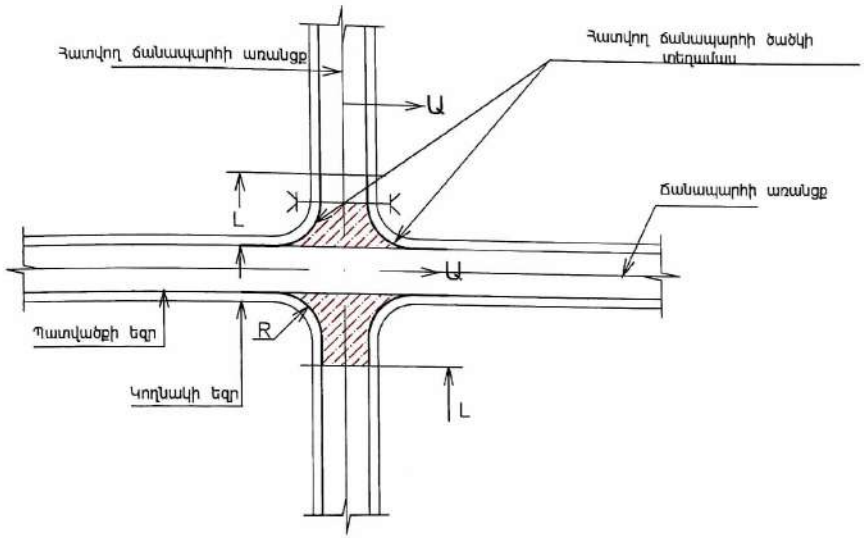

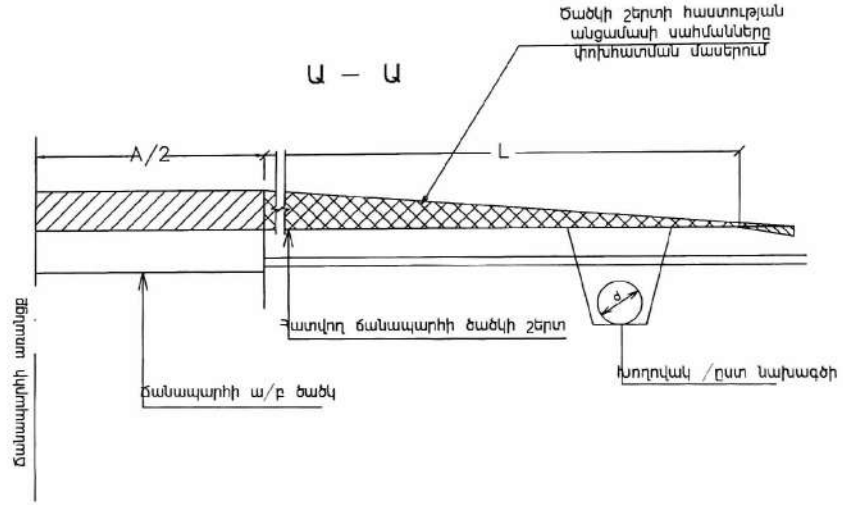

Երկրորդական ճանապարհների փոխհատումներ և
հարակցումներ

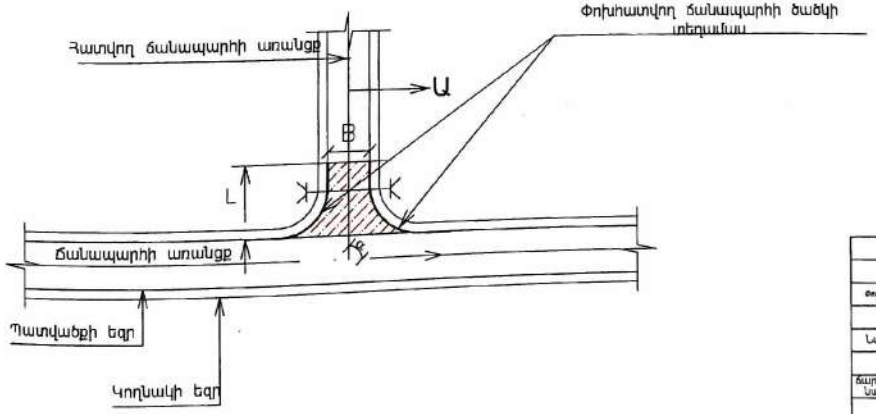

67042SSP2
ՀՀ ԿՈՌՈՒՄԻ
«ԼԵՌԱՅՈՒՂԻ ՇՈՒՐՋ ՇԱՀԱԳՈՐԾԱՐԱՆ» ՍՊԸ
ՊԱՏՎԱՐԱԿԱՆ ՀԱՍՏԱՏՈՒԹՅՈՒՆ
«ԻԱՍԱՄԻՆԻ ԼԱՆԴՇԱՖՏՆԵՐԻ ԿՈՌՈՒՄ» ՍՊԸ
ՊԱՏՎԱՐԱԿԱՆ ՀԱՍՏԱՏՈՒԹՅՈՒՆ
«ՆՈՎ ՇԻԳԵՏՆԵՐԻ ՇՈՒՐՋ ՇԱՀԱԳՈՐԾԱՐԱՆ» ՍՊԸ
«__» _____ 20__ թ.

ԾԱՆՈԹԱԳՐՈՒԹՅՈՒՆ

1. Նախագծվող ճանապարհի լայնություն
B – հատվող ճանապարհի լայնություն
d – հատվող ճանապարհին տեղադրվող խողովակի տրամագիծը /ըստ նախագծի
L – հատվող ճանապարհի նորոգման երկարությունը
R – հատվող ճանապարհի կորացման շառավիղը
α – հատվող ճանապարհի կորացման շառավիղը
Ծավալները և չափերը տրված են իջատեղերի և մուտքերի ամփոփագրում

Փոփ	Տրվյալներ	Թերթ	Փաստաթղթ	Ստորագ	Թվական	ՆԱԽԱՏԵՍՎՈՒՄ Է ՀՀ ԿՈՌՈՒՄԻ ՄԱՐԶԻ ՆՈՐ ՀԱՃԸՆ ՀԱՄԱՅՆՔԻ ԱՐԴԵԼ, ԳՅՈՒՄՐԻ 1-ԻՆ ՓՈՂՈՑԻ 3-Ր ՆՐԲԱՆՑՔԻ, 10-ՐԴ ՓՈՂՈՑ ԵՎ 14-ՐԴ ՓՈՂՈՑԻ ՃԱՆԱՊԱՐՀԻ ԱՄՓԱԼՏՎԱԾՈՒՄ			
Նախագծող		Գ. Կարապետյան				Շինարարական մաս	Փուլ	Թերթ	Թերթեր
							ԱՆ	9	10
Ճարտարագետ նախագծող		Մ. Կոստանյան				ԾԱԾԿԻ ԿԱՌՈՒՑՈՒՄ ՀԱՐԿԱՑՄԱՆ ՄԱՍԵՐՈՒՄ	«Պրոֆ-Էքսպերտ» ՍՊԸ Լից. ՔՊԼ N 000990		
Նախագծող		Ա. Արաբելյան							

Ճանապարհի նորոգման աշխատանքների իրականացման հատվածի երթևեկության կազմակերպման ժամանակավոր սխեմա /բնակավայրից դուրս/

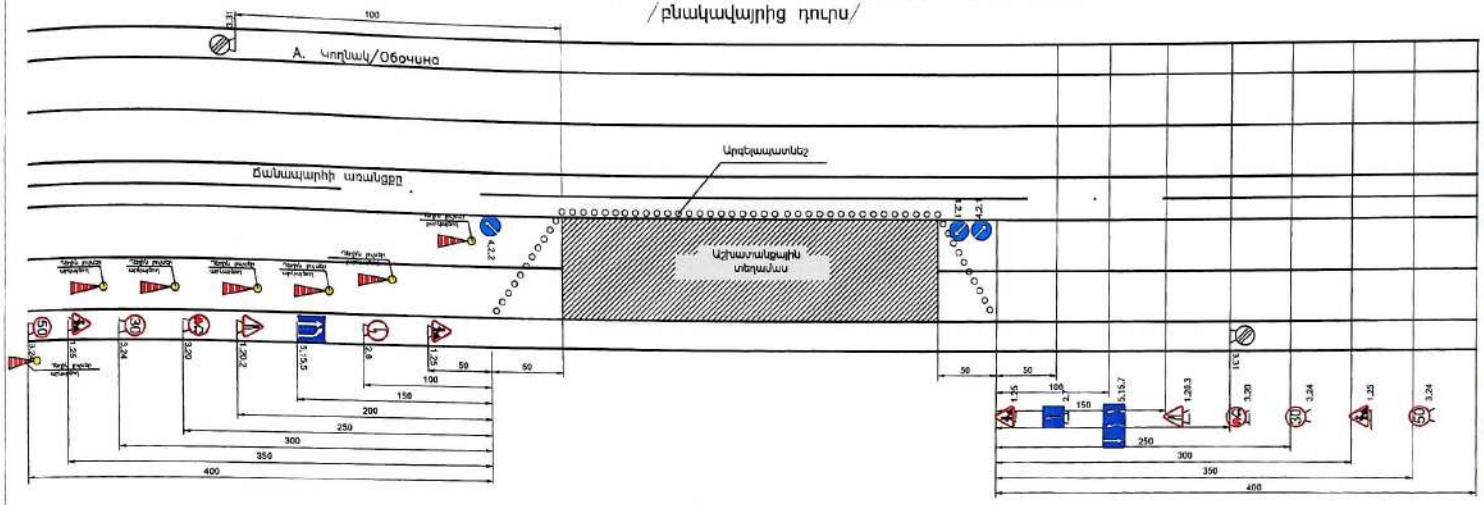

Ճանապարհի նորոգման աշխատանքների իրականացման հատվածի երթևեկության կազմակերպման ժամանակավոր սխեմա /բնակավայրում/

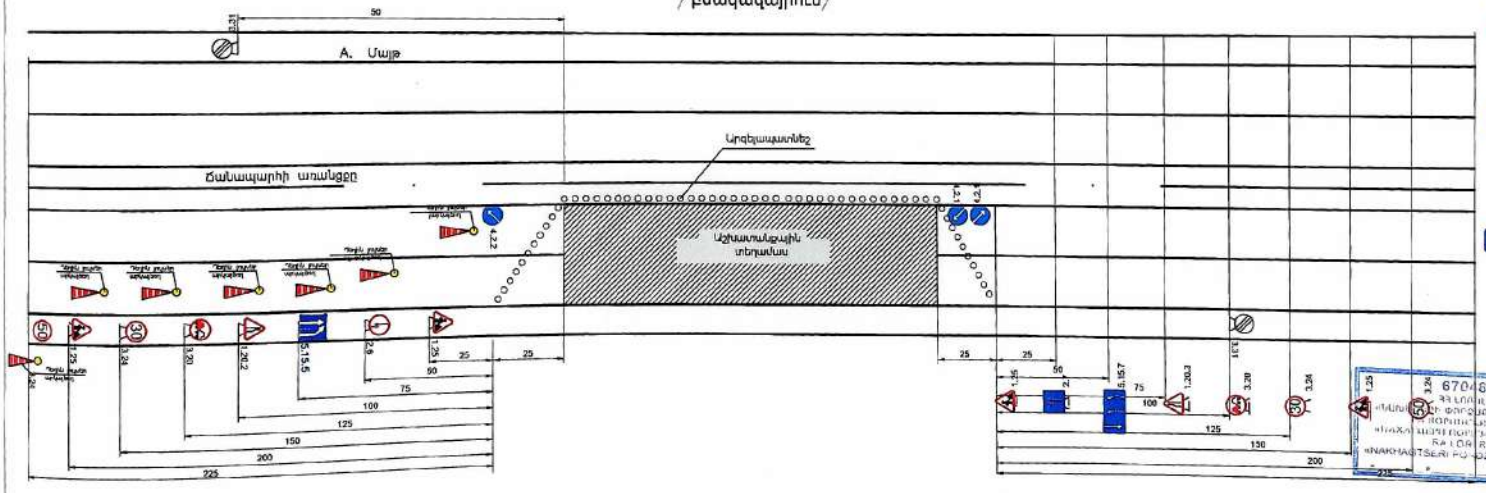

Պայմանական նշաններ

- 1.25 Ճանապարհային աշխատանքներ
- 1.20.2 Ճանապարհի նեղացում
- 1.20.3 Ճանապարհի նեղացում
- 3.20 Վազանցն արգելվում է
- 3.24 Առավելագույն արագության սահմանափակում
- 5.15.5 Գոտու վերջ
- Դեղին արկայծող և չարկայծող լույսեր
- 3.31 Բոլոր սահմանափակումների գոտու վերջ
- 4.2.1 Արգելքի շրջանցում աջից
- 4.2.2 Արգելքի շրջանցում ձախից
- 2.6 Հանդիպակաց երթևեկության առավելություն
- 2.7 Առավելություն հանդիպակաց երթևեկության նկատմամբ
- 5.15.7 Երթևեկության ուղղությունը գոտիներով

Արկայծող լույսերի միջև հեռավորությունը չպետք է գերազանցի 6մ-ը: Արկայծող լույսերը տեղադրվում են
շինհրապարակի երթևեկության կառավարման համար նախատեսված 1-ին նշանից մինչև վերջին նշանը:
Նշանների վրա նույնպես պետք է տեղադրված լինի արկայծող լույսեր:

Փուլ	Տեղ.բան	Թերթ	Փաստաթուղթ	Ստորագ.	Թվականներ
Նախագծող	Գ. Կարապետյան				
Ճարտարապետ Նախագծող	Ս. Կոստանյան				
Նախագծող	Ա. Աղաբեկյան				

ՆԱԽԱՏԵՍՎՈՒՄ Է ՀՀ ԿՈՏԱՅՔԻ ՄԱՐԶԻ ՆՈՐ ՀԱՃԸՆ ՀԱՄԱՅՆՔԻ ԱՐԳԵԼ ԳՅՈՒՂԻ 1-ԻՆ ՓՈՂՈՑԻ 3-Ր ՆՐԲԱՆՑՔԻ, 10-ՐԴ ՓՈՂՈՑԻ ԵՎ 14-ՐԴ ՓՈՂՈՑԻ ՀԱՄԱՊԱՏԱՐԻ ԱՍՖԱԼՏԱՊԱՏՈՒՄ

Շինարարական մաս	Փուլ	Թերթ	Թերթեր
	ԱՆ	10	10

ԵՐԹԵՎԵԿՈՒԹՅԱՆ ԿԱՐԳԱՎՈՐՄԱՆ ՍԽԵՄԱ

«<<Պրոֆ-Էքսպերտ>> ՍՊԸ
Լից. ԲՊԼ N 000990

ACE Scanner

ՃԱՆԱՊԱՐՀԱՅԻՆ ՊԱՏՎԱԾՔԻ ԱՄՓՈՓԱԳԻՐ

ՀՀ Կոտայքի մարզի Նոր Հաճըն համայնքի Արգել գյուղի 1-ին փողոցի 3-րդ նրբանցք

ՀՀ	Պիկետաժ		Ճանապարհային ծածկի մակերես				Ճանապարհային ծածկի շերտեր			Կողնակների կառուցում					Ծանոթություն
										Ջախ		Աջ			
	ՊԿ	+	Տարածություն, մ	Պատահաբար կնքված լայնություն մ	մասնակի /միջին մ	Պատահաբար մակերեսը, մ²	I շերտ Տաք մանրահատիկ ա/բետոն, h=5սմ, մ²	II շերտ Խճավազային հիմք (C-5) h=15սմ ԳՕՍՏ 25607-2009 մ²	III շերտ Ավազակոպճային շերտ $h_{միջ}$=12սմ, մ²	լայնությունը, մասնակի/միջին մ	մակերես	լայնությունը, մասնակի/միջին մ	մակերես	Ընդհանուր մակերեսը, մ²	
1	2	3	4	6	7	8	9	11	12	13	14	15	16	17	18
1	0	00		9											
			20		9	180.00	180.00	180.00	180.00		0				
2		20		9											
			20		9	180.00	180.00	180.00	180.00		0				
3		40		9											
			20		9	180.00	180.00	180.00	180.00		0				
4		60		9											
			20		9	180.00	180.00	180.00	180.00		0				
5		80		9											
			20		9	180.00	180.00	180.00	180.00		0				
6	1	00		9											
			20		9	180.00	180.00	180.00	180.00		0				
7		20		9											
			20		9	180.00	180.00	180.00	180.00		0				
8		40		9											
Ընդամենը			140			1261.00	1261.00	1261.00	1261.00						

Կազմեց՝ Գ. Կարապետյան

67043882
«ՆԱԽԱԾԵՐԻ ՓՈՐՁԱՔՆՆՈՒԹՅՈՒՆ» ՍՊԸ
РА ЛОРИЙСКИЙ РЕГИОН
«НАХАГЦЕРИ ПОРДЗАКННУТЮН» ООО
RA LORI REGION
«NAKHAGTSERI PORDZAQNNUTYUN» LLC
«» 20 թ.

ACE Scanner

ՃԱՆԱՊԱՐՀԱՅԻՆ ՊԱՏՎԱՇՔԻ ԱՄՓՈՓԱԳԻՐ

ՀՀ Կոտայքի մարզի Նոր Հաճըն համայնքի Արգել գյուղի 10-րդ փողոց

ՀՀ	Պիկետաժ		Ճանապարհային ծածկի մակերես				Ճանապարհային ծածկի շերտեր			Կողնակների կառուցում					Ծանոթություն
										ձախ		աջ			
	ՊԿ	+	Տարածությունը, մ	Պատվածքի լայնությունը մ	մակերեսի միջին մ	Պատվածքի մակերեսը, մ²	I շերտ Տաք մանրահատիկ ա/բետոն, h=5սմ, մ²	II շերտ Խճավազային հիմք (C-5) h=15սմ ԳՕՍՏ 25607-2009, մ²	III շերտ Ավազակոպճային շերտ $h_{միջ}$=10սմ, մ²	լայնությունը, մասնակիի միջին մ	մակերես	լայնությունը, տվիրակի միջին մ	մակերես	Ընդհանուր մակերեսը, մ²	
1	2	3	4	6	7	8	9	11	12	13	14	15	16	17	18
1	0	00		9.7											
			20		9.35	187.00	187.00	187.00	187.00						
2		20		9											
			20		9	180.00	180.00	180.00	180.00						
3		40		9											
			20		9	180.00	180.00	180.00	180.00						
4		60		9											
			20		9	180.00	180.00	180.00	180.00						
5		80		9											
			20		9	180.00	180.00	180.00	180.00						
6	1	00		9											
			20		9	180.00	180.00	180.00	180.00						
7		20		9											
			12		9	106.00	106.00	106.00	106.00						
8		31.89		9											
Ընդամենը			131.89			1193.00	1193.00	1193.00	1193.00						

Կազմեց Գ. Կարապետյան

«ՊՐՈՖ-ԷՔՍՊԵՐՏ» ՊՐՈՖ-ԷՔՍՊԵՐՏ" "PROF-EQSPERT" 05015431

67048882
ՀՀ ԼՈՌԻ ՄԱՐԶ
«ՆԱԽԱՑԵՐԻ ՓՈՐՁԱՔՆՆՈՒԹՅՈՒՆ» ՍՊԸ
РА ЛОРИЙСКИЙ РЕГИОН
«НАХАГЦЕРИ ПОРЦЗАКННУТЮН» ООО
RA LORI REGION
«N» «NAGTSERI PORDZAQNNUTYUN» LLC
20 թ.

ՃԱՆԱՊԱՐՀԱՅԻՆ ՊԱՏՎԱԾՔԻ ԱՄՓՈՓԱԳԻՐ

ՀՀ Կոտայքի մարզի Նոր Հաճըն համայնքի Արգել գյուղի 14-րդ փողոց

ՀՀ	Պիկետաժ		Ճանապարհային ծածկի մակերես				Ճանապարհային ծածկի շերտեր			Կողնակների կառուցում					Ծանոթություն
										ձախ		աջ			
	ՊԿ	+	Տարածություն, մ	Պատվածքի լայնություն մ	մասնակի/միջին մ	Պատվածքի մակերեսը, մ²	I շերտ Տաք մանրահատիկ ա/բետոն, h=5սմ, մ²	Խճավազային հիմք (C-5) h=15սմ ԳՕՍՏ 25607-2009՝ մ²	III շերտ Ավազակոպճային շերտ $h_{միջ}$=10սմ, մ²	Լայնությունը, մ միջին/կիսագումարը մ	մակերես	Լայնությունը, մ միջին/կիսագումարը մ	մակերես	Ընդհանուր մակերեսը, մ²	
1	2	3	4	6	7	8	9	11	12	13	14	15	16	17	18
1	0	00		9											
			21		8.275	176.09	176.09	176.09	176.09						
2		21.28		7.55											
			19		6.78	126.83	126.83	126.83	126.83						
3		40		6											
			20		6	120.00	120.00	120.00	120.00						
4		60		6											
			11		6	63.72	63.72	63.72	63.72						
5		70.62		6											
Ընդամենը			70.62			487	487	487	487					413.2	

Կազմեց Գ. Կարապետյան

ՍՊԱՍԱՐԿՈՒՄ ՊԱՏԱՍԽԱՆԱՏՎՈՒ ՍԱՀՄԱՆԱՓԱԿՎԱԾ ՊԱՏԱՍԽԱՆԱԿԱՆՈՒԹՅԱՄԲ ԸՆԿԵՐՈՒԹՅՈՒՆ
ԱՐԱԳԱԾՈՏՆ ԼՈՌԻ ՄԱՐԶ ՀՀ
"ՊՐՈՖ-ԷՔՍՊԵՐՏ"
"ПРОФ-ЭКСПЕРТ"
"PROF-EQSPERT"
05015431

67048882
ՀՀ ԼՈՌԻ ՄԱՐԶ
«ՆԱԽԱՑԵՐԻ ՓՈՐՁԱՔՆՆՈՒԹՅՈՒՆ» ՍՊԸ
РА ЛОРИЙСКИЙ РЕГИОН
«НАХАГЦЕРИ ПОРДЗАКННУТЮН» ООО
RA LORI REGION
«NAKHAGTSERI PORDZAQNNUTYUN» LLC
«___» _____ 20__ թ.

ACE Scanner

ՄՈՒՏՔԵՐԻ ԱՄՓՈՓԱԳԻՐ
ВЕДОМОСТЬ С'ЕЗДОВ

ՀՀ Կոտայքի մարզի Նոր Հաճրն համայնքի Արգել գյուղի 1-ին փողոցի 3-րդ նրբանցք

ՀՀ NN	Պիկետաժ Пикетаж	Ուղղու դիրքը Положение с'езда		Ուղղու երթև. մասի լայնությունը, մ Ширина проезжей части с'езда,м	Ուղղու երթև. մասի երկարությ., մ Длина проезжей части с'езда,м	Կորացման շառավիղ Радиус кривизны, м	Աշխատանքների ծավալը Об'емы работ				Ծանոթություն/Примечание
		Ձախ Слева	Աջ Справа				Մակերես մ^2 Площадь,м^2		Մետ. խողովակ d=325մմ , գծ.մ металлическая труба d=325мм, .m	Գլխադիրի միաձույլ բետոն, B-15 մ^3 Монолитный бетон оголовка B15, м^3	
							մանրահատիկ ա/բետոն h=5սմ Мелкозернистый асфальтбетон h =5cm	C5 տիպի խճա-կոպճա-ավազային խառնուրդ h=12սմ щебеночно-песчаная смесь C5 h=12cm			
1	2	3	4	5	6	7	8	9.0	10	11	12
1	1+32	+		6	6.0		36	37.6			
Ընդամենը/Всего							*36*	*37.6*	*0*	*0.0*	

Կազմեց՝ _____ Գ. Կարապետյան

«ՊՐՈՖ-ԷՔՍՊԵՐՏ»
"ПРОФ-ЭКСПЕРТ"
"PROF-EQSPERT"
05015431

67043882
ՀՀ ԼՈՌԻ ՄԱՐԶ
«ՆԱԽԱՃԵՐԻ ՓՈՐՁԱԶԱՆՈՒԹՅՈՒՆ» ՍՊԸ
РА ЛОРИЙСКИЙ РЕГИОН
«НАХАГЦЕРИ ПОРДЗАКНУТЮН» ООО
RA LORI REGION
«NAKHAGTSERI PORDZAQNNUTYUN» LLC
20 թ.

ՃԱՆԱՊԱՐՀԱՅԻՆ ՆՇԱՆՆԵՐԻ ԱՄՓՈՓԱԳԻՐ/Ведомость дорожных знаков

ՀՀ Կոտայքի մարզի Նոր Հաճըն համայնքի Արգել գյուղի 1-ին փողոցի 3-րդ նրբանցք

Հ/Հ Н/П	Պիկետաժ/ Пикетаж		Համարը ըստ ԳՈՍՏ-ի /Номер по ГОСТ-у 52290-2004	Նշանի անվանումը/ Наименование знака
	Ձախ/	Աջ/ Вправо		
1	2	3	4	5
1	0+05		2.4	զիջեք ճանապարհը
ընդհամենը			*1հատ*	

Այդ թվում՝
նախազգուշացնող - 1 հատ

Կազմեց *Գ. Կարապետյան*

«ՊՐՈՖ-ԷՔՍՊԵՐՏ»
"ПРОФ-ЭКСПЕРТ"
"PROF-EQSPERT"
05015431

67048882
ՀՀ ԼՈՌԻ ՄԱՐԶ
«ՆԱԽԱՃԵՐԻ ՓՈՐՁԱՁԼՈՒԹՅՈՒՆ» ՍՊԸ
РА ЛОРИЙСКИЙ РЕГИОН
«НАХАГЦЕРИ ПОРДЗАКЦНУТЮН» ООО
RA LORI REGION
«NAKHAGTSERI PORDZAQNNUTYUN» LLC
20 թ.

ՃԱՆԱՊԱՐՀԱՅԻՆ ԳԾԱՆՇՄԱՆ ԱՄՓՈՓԱԳԻՐ

Ведомость дорожной разметки

ՀՀ Կոտայքի մարզի Նոր Հաճըն համայնքի Արգել գյուղի 1-ին փողոցի 3-րդ նրբանցք

ՀՀ/Հ Պ	Կետաժ/Пикетаж		Հեռավորությունը/ расстояние մ/մ		Երկարություն/ длина մ/մ	Համարը ըստ ԳՈՍՏ-ի /Номер по ГОСТ-у 13508-84	Ներկվող մակերեսը/Окрашенная поверхность մ/մ^2	Ուրվագիծ (էսքիզ)/Контур: (эскиз/	Ծանոթություն Примечание
	Սկիզբ/ Начало	Վերջ/ конец	Ձախ մ Влево м	Աջ մ Вправо м					
1	2	3	4	5	6	7	8	9	10
1	0+00	1+40	առանցքում		140	1.5	10.5		
Ընդամենը							10.5		

67048882
ՀՀ ԼՈՌԻ ՄԱՐԶ
«ՆԱԽԱՃԵՐԻ ՓՈՐՁԱՁՆՈՒԹՅՈՒՆ» ՍՊԸ
РА ЛОРИЙСКИЙ РЕГИОН
«НАХАГЦЕРИ ПОРЦЗАКНУТЮН» ООО
RA LORI REGION
«NAKHAGTSERI PORDZAQNNUTYUN» LLC
20 թ.

Կազմող՝ Գ. Կարապետյան

«ՊՐՈՖ ԷՔՍՊԵՐՏ»
"ПРОФ ЭКСПЕРТ"
"PROF EQSPERT"
05015431

ՃԱՆԱՊԱՐՀԱՅԻՆ ԳԾԱՆՇՄԱՆ ԱՄՓՈՓԱԳԻՐ

Ведомость дорожной разметки

ՀՀ Կոտայքի մարզի Նոր Հաճըն համայնքի Արգել գյուղի 10-րդ փողոց

ՀՀ/Հ Ո	Պիկետաժ/Пикетаж		Հեռավորությունը/ расстояние մ/մ		Երկարություն/ длина մ/մ	Համարը ըստ ԳՈՍՏ-ի /Номер по ГОСТ-у 13508-84	Ներկվող մակերեսը/Окрашенная поверхность մ/մ^2	Ուրվագիծ (էսքիզ)/Контур: (эскиз/	Ծանոթություն Примечание
	Սկիզբ/ Начало	Վերջ/ конец	Ձախ մ Влево м	Աջ մ Вправо м					
1	2	3	4	5	6	7	8	9	10
1	0+00	1+31.89	առանցքում		132	1.5	9.9		
Ընդամենը							9.9		

67043882
ՀՀ ԼՈՌԻ ՄԱՐԶ
«ՆԱԽԱՀԱՅՐԻ ՓՈՐՁԱԿԱՆՈՒԹՅՈՒՆ» ՍՊԸ
Р. ЛОРИЙСКИЙ РЕГИОН
«НАХАГЦЕРИ ПОРЦЗАХИНУТЮН» ООО
RA LORI REGION
«NAKHAGTSERI PORDZAQNNUTYUN» LLC
«» 20 թ.

Կազմող Գ. Կարապետյան

«ՊՐՈՖ-ԷՔՍՊԵՐՏ»
"ПРОФ-ЭКСПЕРТ"
"PROF-EQSPERT"
05015431

ACE Scanner

ՃԱՆԱՊԱՐՀԱՅԻՆ ԳԾԱՆՇՄԱՆ ԱՄՓՈՓԱԳԻՐ

Ведомость дорожной разметки

ՀՀ Կոտայքի մարզի Նոր Հաճըն համայնքի Արգել գյուղի 14-րդ փողոց

ՀՀ/Հ Պ	Պիկետաժ/Пикетаж		Հեռավորությունը/ расстояние մ/м		Երկարությունը/ длина մ/м	Համարը ըստ ԳՈՍ-ի /Номер по ГОСТ-у 13508-84	Ներկվող մակերեսը/Окрашенная поверхность մ/м^2	Ուրվագիծ (էսքիզ)/Контур: (эскиз/	Ծանոթություն Примечание
	Սկիզբ/ Начало	Վերջ/ конец	Ձախ մ Влево м	Աջ մ Вправо м					
1	2	3	4	5	6	7	8	9	10
1	0+00	0+70.62	առանցքում		71	1.5	5.33		
Ընդամենը							5.33		

Կազմեց՝ Հ. Կարապետյան

«ՊՐՈՖ-ԷՔՍՊԵՐՏ» ՊՐՈՖ-ԷՔՍՊԵՐՏ" PROF-EXSPERT 05015431

67543882 ՀՀ Լոռու մարզ «ԼՈՌՈՅԻ ՇՐՋԱՆԱՅԻՆ ՄԻՈՒ» ՍՊԸ РА ЛОРИЙСКИЙ РЕГИОН «НАХАГЦЕРИ ПОРЗАКАННУТЮН» ООО RA LORI REGION «NAKHAGTSERI PURDZAGNNUTYUN» LLC

ԴԻՏԱՀՈՐԵՐԻ ԱՄՓՈՓԱԳԻՐ

ՀՀ Կոտայքի մարզի Նոր Հաճըն համայնքի Արգել գյուղի 1-ին փողոցի 3-րդ նրբանցք

N	Պիկետաժ		Ճանապարհի վրա		Նոր դիտահորի կառուցում, հատ	Նոր տալ, հատ	Նոր թաղել կափարիչ, հատ	Ծանոթություն
N	ՊԿ	+	ձախ	աջ				
1	2	3	4	5	6	7	8	9
1	0	14		+	1	1	1	
2	0	20	+		1	1	1	
3	0	38	+		1	1	1	
4	0	54	+		1	1	1	
5	0	69	+		1	1	1	
6	0	72	+		1	1	1	
7	0	88	+		2	2	2	
8	0	95	+		1	1	1	
9	1	08	+		1	1	1	
10	1	14	+		1	1	1	
11	1	20	+		1	1	1	
12	1	28	+		1	1	1	
13	1	33		+	1	1	1	
14	1	28	+		1	1	1	
15	1	33		+	1	1	1	
Ընդամենը՝			*13*	*3*	*16*	*16*	*16*	

Կազմեց Գ.Կարապետյան

«ՊՐՈՖ-ԷՔՍՊԵՐՏ»
"ПРОФ-ЭКСПЕРТ"
"PROF-EQSPERT"
05015431

ՀՀ ԼՈՌՈՒ ՄԱՐԶ
«ՆՈՐ ՀԱՃՆ ՀԱՄԱՅՆՔԻ ԱՎԱԳԱՆԻ ԳՐԱՍԵՆՅԱԿ»
ՀԱՄԱՅՆՔԱՅԻՆ ՊԵՏԱԿԱՆ
«ԱՎԱԳԱՆԻ ԳՐԱՍԵՆՅԱԿՈՒԹՅՈՒՆ» ՍՊԸ
RA LORI REGION
«NOR KHACHTSERI PORDZAONNUTYUN» LLC
20 թ.

ԴԻՏԱՀՈՐԵՐԻ ԱՄՓՈՓԱԳԻՐ

ՀՀ Գոտայքի մարզի Նոր Հաճըն համայնքի Արգել գյուղի 10-րդ փողոց

N	Պիկետաժ		Ճանապարհի վրա					
N	ՊԿ	+	ձախ	աջ	Նոր դիտահորի կառուցում, հատ	Նոր սալ, հատ	Նոր թուջե կափարիչ, հատ	Ծանոթություն
1	2	3	4	5	6	7	8	9
1	0	1		+	1	1	1	
2	0	5	+		1	1	1	
3	0	32	+		1	1	1	
4	0	66	+		1	1	1	
5	0	83	+		1	1	1	
6	1	01	+		1	1	1	
7	1	17	+		1	1	1	
ԸՆԴԱՄԵՆԸ՝			*5*	*1*	*4*	*7*	*7*	

Կազմեց՝ Գ.Կարապետյան

«ՊՐՈՖ-ԷՔՍՊԵՐՏ» ՍՊԸ
"ПРОФ-ЭКСПЕРТ" ОБЩЕСТВО С ОГРАНИЧЕННОЙ ОТВЕТСТВЕННОСТЬЮ
"PROF-EQSPERT" LIMITED LIABILITY COMPANY
05015431
ՀՀ ԱՐԱՐԱՏԻ ՄԱՐԶ • РА АРАРАТСКИЙ МАРЗ • RA ARARAT MARZ

«ԼՈՌԻ ՄԱՐԶ
«ԼՈՌԻ ՓՈՐՁԱՅԻՆ ԾԱՌԱՅՈՒԹՅՈՒՆ» ՍՊԸ
РА ЛОРИЙСКИЙ РЕГИОН
«ՀԱՀԱՃԵՐԻ ՊՈՐԻԶԱՅԻՆ ԾԱՌԱՅՈՒԹՅՈՒՆ» ՍՊԸ
RA LORI REGION
«NAVHAGTSERI PORIDZAYINNUTYUN» LLC
20 թ.

ACE Scanner

ԴԻՏԱՀՈՐԵՐԻ ԱՄՓՈՓԱԳԻՐ								
ՀՀ Կոտայքի մարզի Նոր Հաճըն համայնքի Արգել գյուղի 14-րդ փողոց								
N	Պիկետաժ		Ճանապարհի վրա		նոր դիտահորի կառուցում, հատ	Նոր սալ, հատ	Նոր թռուցիկ կախմամբ, հատ	Ծանոթություն
N	ՊԿ	+	ձախ	աջ				
1	2	3	4	5	6	7	8	9
1	0	27		+	1	1	1	
Ընդամենը՝			0	1	1	1	1	

Կազմեց՝ Գ.Կարապետյան

«ՊՐՈՖ-ԷՔՍՊԵՐՏ» ՍՊԸ
"ПРОФ-ЭКСПЕРТ" ООО
"PROF-EQSPERT" LLC
05015431

67048302
ՀՀ ԼՈՌԻ ՄԱՐԶ
«ՆԱԽԱՁԵՐԻ ՓՈՐՁԱԶԱՆՈՒՅՆ» ՍՊԸ
РА ЛОРИЙСКИЙ РЕГИОН
«НАХАГЦЕРИ ПОРЦЗАКННУТЮН» ООО
RA LORI REGION
«NAKHAGTSERI PORDZAONNUTYUN» LLC
20 թ.

ՊԱՀԱՆՋՎՈՂ ՏԵԽՆԻԿԱԿԱՆ ՄԻՋՈՑՆԵՐԸ
ՀՀ Կոտայքի մարզի Նոր Հաճըն համայնքի Արգել գյուղի փողոցների ասֆալտապատում

Տեխնիկական միջոցի անվանումը	Տիպը	Պահանջվող քանակը
Ասֆալտբետոնի արտադրության գործարան(4 ֆրակցիանոց ավտոմատ կառավարումով, 50տն/ժ արտադրողականությունով)	ցանկացած	1
Ավտոկռունկ	առնվազը 10տն բեռնաբարձության	1
Էքսկավատոր	ցանկացած	2
Ամբարձիչ	ցանկացած	1
Բետոնախառնիչ	ցանկացած	1
Ավտոինքնաթափ	ցանկացած	10
Ասֆալտատեղադրիչ	ցանկացած տիպի	1
Կոմպրեսոր շարժական	ցանկացած	1
Եռակցման սարք	ցանկացած	1
Ջրի մեքենա	ցանկացած	1
Ավտոգուդրոնատոր	ցանկացած	1
Գլդոն 6-8 տ	թրթռագլդոն	1
Գլդոն 9-11տ	պնևմաանվավոր	1
Գլդոն 12-18 տ	հարթ թմբուկավոր	1
Ավտոգրեյդեր	ցանկացած	1

ACE Scanner

ՀՀ Կոտայքի մարզի Նոր Հաճըն համայնքի Արգել գյուղի փողոցների ասֆալտապատում			
N	Աշխատանքի անվանումը	Չափման	Քանակ
1	Ա/բ խառնուրդի կազմության ընտրություն (բաղադրատոմս), մանրահատիկ „Բ"տիպ	հատ	1
	Ավազ ա/բ խառնուրդի համար		
1	մանրահատիկ ա/բ-ի համար 1000մ3-ից 1 նմուշ	նմուշ	1
	Խիճ ա/բ խառնուրդի համար		
1	մանրահատիկ „Բ"տիպ ա/բ-ի համար 1000մ3-ից 1 նմուշ	նմուշ	1
2	ա/բ խառնուրդ ԱԲԳ-ից, մանրահատիկ „Բ"տիպ , ամեն 500տ 1 նմուշ	նմուշ	1
3	ա/բ խառնուրդ տեղադրված փռված, չխտացված, մանրահատիկ „Բ"տիպ ամեն 500տ 1 նմուշ	նմուշ	1
	Հանքային փոշի		
1	մանրահատիկ ա/բ-ի համար 200տ-ից 1 անգամ	նմուշ	2
	Կապակցող նյութ բիտում		
1	Բնահող լիցքի համար սկզբում 1 նմուշ, հանքավայրը փոխելու դեպքում, յուրաքանչյուր հանքից մեկ նմուշ	նմուշ	1
2	Բնահողային լիցքի խտացում, յուրաքանչյուր 200մ ից 1 նմուշ	նմուշ	7
3	Խճավազային խառնուրդ C-5,C-6 հիմքի համար 1500մ3-ից 1 նմուշ	նմուշ	1
4	Խճավազային խառնուրդ C-5,C-6 հիմքի խտացում 500գծմ 1 նմուշ	տեղ	3
5	Ենթահիմքի լցանյութ, հանքից 1նմուշ, այնուհետև ամեն 2000մ3ի դեպքում 1 նմուշ	նմուշ	1
6	Ավազակոպճային հիմքի խտացման ստուգում ամեն 200գծմ 1 տեղամաս	տեղ	6
7	Ա/բ խառնուրդ տեղադրված խտացված կեռային նմուշ ա/բ ներքին շերտ (ամեն 7000մ2 համար 1 լրակազմ 3 նմուշ)	լրակազմ	1
8	Ա/բ խառնուրդ տեղադրված խտացված կեռային նմուշ ա/բ վերին շերտ (ամեն 7000մ2 համար 1 լրակազմ 3 նմուշ)	լրակազմ	1
9	Ցեմենտ	նմուշ	1
10	Հարթության որոշում , համաձայն ՀՀՇՆ IV-11.05.02-99, ՀՀ Կառավարության արձանագրային որոշում թիվ 38 29 սեպ.2016	կմ	1.3430

ACE Scanner

ՀՀ Կոտայքի մարզի Աբովյան համայնքի Առինջ գյուղի փողոցների ասֆալտապատում

N	Որակավորումը	Մասնագիտական փորձը		
		գործունեության ոլորտը	կատարած աշխատանքը	նվազագույն մասնագիտական փորձը
1	պնևմաանվավոր	տրասպորտային շինարարություն	ճանապարհի հիմնանորոգման կամ կառուցման աշխատանքներ	3 տարի
2	աշխղեկ	տրասպորտային շինարարություն	ճանապարհի հիմնանորոգման կամ կառուցման աշխատանքներ	3 տարի
3	գեոդեզիստ	տրասպորտային շինարարություն	ճանապարհի հիմնանորոգման կամ կառուցման աշխատանքներ	3 տարի

PDF Scanner ACE Scanner

ՀԱՄԱՐԱԿԱՆ ԱՍՓՈՓԱԳԻՐ

<< Կուտայքի մարզի Նոր Հաճըն համայնքի Արզնի բնակավայրի փողոցների ասֆալտապատում

NN	գնի հիմք	Աշխատանքի նկարագիրը	ՉՄ	Քանակ
1	2	3	4	5
		1-ին փողոց 3-րդ նրբանցքի ասֆալտապատում		
		Հողային աշխատանքներ		
1	1-1613 1-1619	ճանապարհի ծածկույթի և հողային պաստառի կտրում բուլդոզերով տեղափոխելով մինչև 30մ կուտակումով	1000մ^3	0.38442
2	1-1539	կուտակված հանույթի բարձում ա/ինքնաթափին էքսկավատրով 1,0մ3 շերեփի տարողությամբ	1000մ^3	0.38442
3	Գ-130-6	քանդված հանույթի տեղափոխում ավտոինքնաթափով 8կմ հեռ.	տն	691.96
4	1-1130	ճանապարհային պաստառի հարթեցում բուլդոզերով	100մ^2	12.97
5	1-1183	ճանապարհային պաստառի վերին շերտի տոփանում մեխանիզմով	100մ^2	12.97
6	1-1187	տոփանված բնահողի ջրում	100մ^2	12.97
		Երթևեկելի մաս		
1	27-20	հատիկավոր ենթահիմք (ավազակոպիճ) h=12սմ ԳՈՍՏ 25607-2009	մ^3	151.32
2	27-38 10-1	խճավազային նախաշերտի իրականացում C5 , h=15սմ ԳՈՍՏ 25607-2009	100մ^2	12.61
3	27-251 63-1 կիր.	հիմքի C-5 մակերեսի մշակում բիտումային էմուլսիայով / 1 մ^2-0,6լ / ԳՈՍՏ 58192-2009 1-2020	տն	0.794
4	27-164-2 27-165-2	Ծածկույթի կառուցում մանրահատիկ «Բ» տիպի ա/բետոնով /50մմ/	100մ^2	12.61
		Մուտքեր և իջատեղեր		
1	27-38 10-1	խճավազային նախաշերտի իրականացում C5 , h=12սմ ԳՈՍՏ 25607-2009	100մ^2	0.36

PDF Scanner ACE Scanner

2	27-251 63-1 կիր.	հիմքի C-5 մակերեսի մշակում բիտումային նմուլսիայով / 1 մ²-0,6լ /ԳՈՍՏ 58192-2009 1-2020	տն	0.023
3	27-164-2 27-165-2	Ծածկույթի կառուցում մանրահատիկ «Բ» տիպի ա/բետոնով /50մմ/	100մ²	0.36
		Դիտահորի տեղադրում Φ1000մմ կափարիչով /16 հատ/		
1	23-109 գ-0,6	Հավաքովի ե/բ դիտահորե- րի ապամոնտաժում Φ1000մմ կափարիչով /16 հատ/ հանձնելով պատվիրատուին/	մ³	12.8
2	11-6	խճի նախաշերտ դիտահորերի տակ 100մմ հաստության	մ³	2.4
3	11-11	դիտահորի հատակի բետոնե նախաշերտ B 15 մակնիշի 10սմ հաստության	մ³	1.6
4	23-109	Հավաքովի ե/բ դիտահորի տեղադրում Φ1000մմ կափարիչով	մ³	12.8
5	շուկա	Հավաքովի ե/բ դիտահորի արժեքը	հատ	16
6	Շուկա	Հավաքովի ե/բ դիտահորի թույլ կափարիչի արժեքը	հատ	16
7	8-27	դիտահորի արտաքին մասերի ջրամեկուսացում բիտումային մաստիկով 2 շերտ	100մ²	0.8
		<u>ճանապարհային նշաններ</u>		
1	27-180	ճանապարհային նշանի տեղադրում 2.4 /զիջման/	հատ	1
2	1-961	բնահողի քանդում նշանի հիմքերի տակ	մ³	0.10
3	1-961	ավելորդ բնահողի փոում տեղում	մ³	0.10
4	6-2	բետոնե հիմքերի կառուցում հենասյան տակ B -15 դասի	մ³	0.1035
5	9-33	պողպատե խողովակի մոնտաժում Φ57x3մմ	տն	0.011
6	շուկա	պողպատե խողովակի արժեքը Φ57x3մմ	մ	2.70
7	շուկա	մետ. վրադիրների տեղադրում 3մմ հաստ. թերթից Φ57մմ	մ²	0.004
8	Շուկա	պողպատե ձող Φ12A500c	կգ	0.540
9	15-614	պողպատե խողովակի յուղաներկում 2 անգամ	100մ²	0.005
		Գծանշում		

PDF Scanner ACE Scanner

1	27-249	փողոցի երթևեկելի մասի ընդհատվող գծանշում ճանապարհային ներկով , /լուսաանդրադարձիչ գնդիկներով/ «1,5»տիպի 1/3 հարաբերությամբ 0,1մ լայնությամբ	1կմ	0.140
		10-րդ փողոցի ասֆալտապատում		
		Հողային աշխատանքներ		
1	1-1613 1-1619	ճանապարհի ծածկույթի և հողային պաստառի կտրում բուլդոզերով տեղափոխելով մինչև 30մ կուտակումով	1000մ^3	0.3579
2	1-1539	կուտակված հանույթի բարձում ա/ինքնաթափին էքսկավատորով 1,0մ3 շերեփի տարողությամբ	1000մ^3	0.3579
3	Գ-130-8	քանդված հանույթի տեղափոխում ավտոինքնաթափով 8կմ հեռ.	տն	644.22
4	1-1130	ճանապարհային պաստառի հարթեցում բուլդոզերով	100մ^2	11.93
5	1-1183	ճանապարհային պաստառի վերին շերտի տոփանում մեխանիզմով	100մ^2	11.93
6	1-1187	տոփանված քնահողի ջրում	100մ^2	11.93
		Երթևեկելի մաս		
1	27-20	հատիկավոր ենթահիմք (ավազակոպիճ) h=12սմ ԳՈՍՏ 25607-2009	մ^3	143.16
2	27-38 10-1	խճավազային նախաշերտի իրականացում C5 , h=15սմ ԳՈՍՏ 25607-2009	100մ^2	11.93
3	27-251 63-1 կիր.	հիմքի C-5 մակերեսի մշակում բիտումային էմուլսիայով / 1 մ^2-0,6լ/ ԳՈՍՏ 58192-2009 1-2020	տն	0.752
4	27-164-2 27-165-2	Ծածկույթի կառուցում մանրահատիկ «Բ» տիպի ա/բետոնով /50մմ/	100մ^2	11.93
		Դիտահորի տեղադրում Φ1000մմ կափարիչով /7 հատ/		
1	23-109 գ-0,6	Հավաքովի ե/բ դիտահորերի ապամոնտաժում Φ1000մմ կափարիչով /7 հատ/ հանձնելով պատվիրատուին/	մ^3	5.6
2	11-6	խճի նախաշերտ դիտահորերի տակ 100մմ հաստության	մ^3	1.05
3	11-11	դիտահորի հատակի բետոնե նախաշերտ B 15 մակնիշի 10սմ հաստության	մ^3	0.7
4	23-109	Հավաքովի ե/բ դիտահորի տեղադրում Φ1000մմ կափարիչով	մ^3	5.6
5	շուկա	Հավաքովի ե/բ դիտահորի արժեքը	հատ	7

PDF Scanner ACE Scanner

6	Շուկա	Հավաքովի ե/բ դիտահորի թուջե կափարիչի արժեքը	հատ	7
7	8-27	դիտահորի արտաքին մասերի ջրամեկուսացում բիտումային մածիկով 2 շերտ	100մ^2	0.35
		Գծանշում		
1	27-249	փողոցի երթևեկելի մասի ընդհատվող գծանշում ճանապարհային ներկով , /լուսաանդրադարձիչ գնդիկներով/ «1,5»տիպի 1/3 հարաբերությամբ 0,1մ լայնությամբ	1կմ	0.132
		14-րդ փողոցի ասֆալտապատում		
		Հողային աշխատանքներ		
1	1-1613 1-1619	ճանապարհի ծածկույթի և հողային պաստառի կտրում բուլդոզերով տեղափոխելով մինչև 30մ կուտակումով	1000մ^3	0.1461
2	1-1539	կուտակված հանույթի բարձում ա/ինքնաթափին էքսկավատորով 1,0մ3 շերեփի տարողությամբ	1000մ^3	0.1461
3	գ-130-8	քանդված հանույթի տեղափոխում ավտոինքնաթափով 8կմ հեռ.	տն	262.98
4	1-1130	ճանապարհային պաստառի հարթեցում բուլդոզերով	100մ^2	4.87
5	1-1183	ճանապարհային պաստառի վերին շերտի տոփանում մեխանիզմով	100մ^2	4.87
6	1-1187	տոփանված բնահողի ջրում	100մ^2	4.87
		Երթևեկելի մաս		
1	27-20	հատիկավոր ենթահիմք (ավազակոպիճ) h=12սմ ԳՈՍՏ 25607-2009	մ^3	58.44
2	27-38 10-1	խճավազային նախաշերտի իրականացում C5 , h=15սմ ԳՈՍՏ 25607-2009	100մ^2	4.87
3	27-251 63-1 կիր.	հիմքի C-5 մակերեսի մշակում բիտումային էմուլսիայով / 1 մ^2-0,6լ /ԳՈՍՏ 58192-2009 1-2020	տն	0.307
4	27-164-2 27-165-2	Ծածկույթի կառուցում մանրահատիկ «Բ» տիպի ա/բետոնով /50մմ/	100մ^2	4.87
		Դիտահորի տեղադրում Φ1000մմ կափարիչով /1 հատ/		
1	23-109 գ-0,6	Հավաքովի ե/բ դիտահորի ապամոնտաժում Φ1000մմ կափարիչով /1 հատ/ հանձնելով պատվիրատուին/	մ^3	0.8

PDF Scanner ACE Scanner

2	11-6	խճի նախաշերտ դիտահորերի տակ 100մմ հաստության	$մ^3$	0.15
3	11-11	դիտահորի հատակի բետոնե նախաշերտ B 15 մակնիշի 10սմ հաստության	$մ^3$	0.1
4	23-109	Հավաքովի ե/բ դիտահորի տեղադրում Φ1000մմ կափարիչով	$մ^3$	0.8
5	շուկա	Հավաքովի ե/բ դիտահորի արժեքը	հատ	1
6	Շուկա	Հավաքովի ե/բ դիտահորի թուջե կափարիչի արժեքը	հատ	1
7	8-27	դիտահորի արտաքին մասերի ջրամեկուսացում բիտումային մածիկով 2 շերտ	$100մ^2$	0.05
		Գծանշում		
1	27-249	փողոցի երթևեկելի մասի ընդհատվող գծանշում ճանապարհային ներկով , /լուսաանդրադարձիչ գնդիկներով/ «1,5»տիպի 1/3 հարաբերությամբ 0,1մ լայնությամբ	1կմ	0.071
		Ընդամենը		
		ԱԱՀ 20%		
		Ընդամենը		

«ՊՐՈՖԷՔՊԵՐՏ»-Ս ՊՐ

Կազմեց՝ _____ Գ. Կարապետյան

«ՆԱԽԱՃԵՐԻ ՔԱՂԱՔԱՊԵՏԱՐԱՆ»
«NAKHAGT